HYTORC

AVANTI

Von filigran bis massiv:
Hydraulische Vierkant-Drehmomentschrauber der AVANTI-Serie verschrauben arbeitssicher und anlagenschonend von ganz klein (ab 153 Nm) bis ganz groß (knapp 190.000 Nm) – mit und ohne Reaktionsarm.

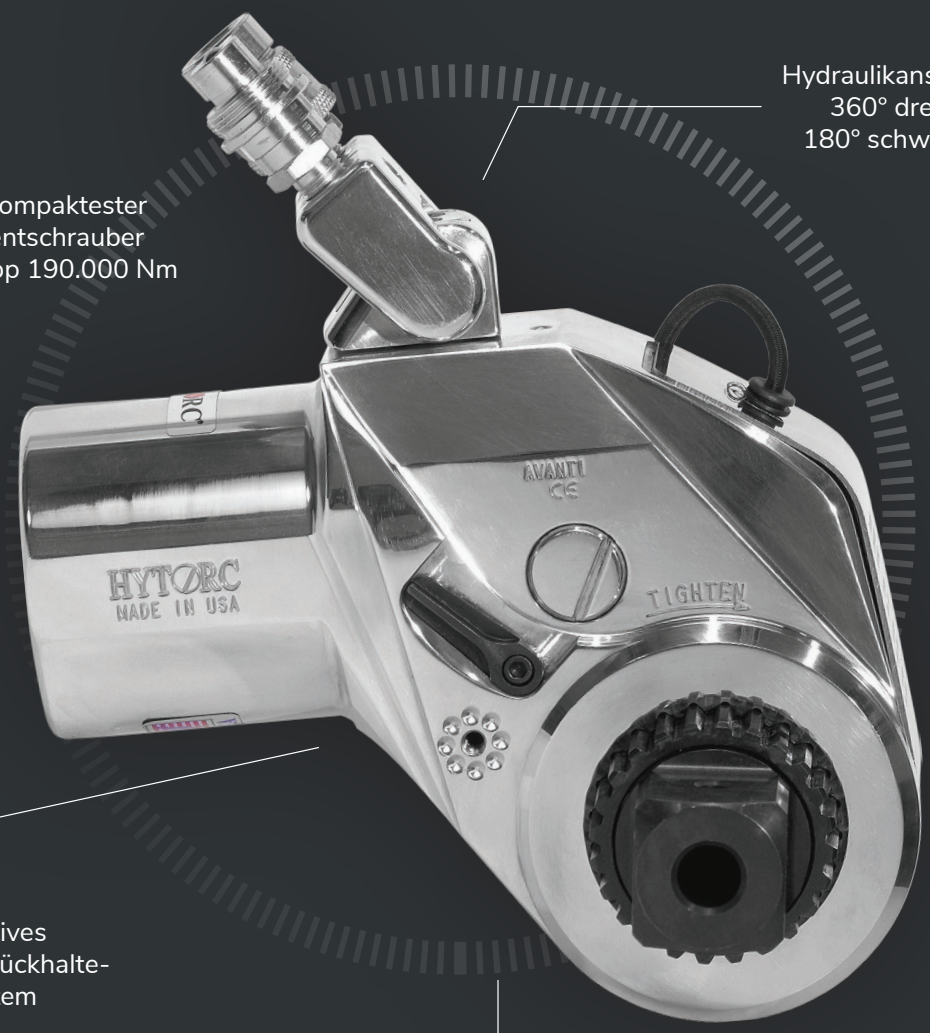

Hydraulikanschluss 360° drehbar & 180° schwenkbar

Weltweit kompaktester Drehmomentschrauber bis zu knapp 190.000 Nm

Teilinteraktives Torsions-Rückhalte-klinkensystem

Einteiliges, robustes Werkzeuggehäuse

Norm-Vierkant mit Druckknopf-Stecksicherung

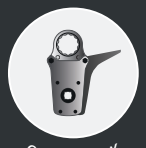
OFFSET LINK

WASHER-SYSTEM

REAKTIONSARM

HYTORC

Multifunktional und bedienerfreundlich

Der HYTORC AVANTI ist das zehntausendfach bewährte Multitalent unter den Hochdrehmomentschraubern. Rund um den Globus branchenübergreifend im Einsatz, beweist er täglich seine außerordentliche Ausdauer und Effizienz. Der kompakte Kraftschrauber ist modular erweiterbar und beherrscht das Verschrauben auf Drehmoment ebenso wie das Dehnen auf Vorspannkraft. Der HYTORC AVANTI ist die zuverlässige Lösung für jedes Arbeitsumfeld.

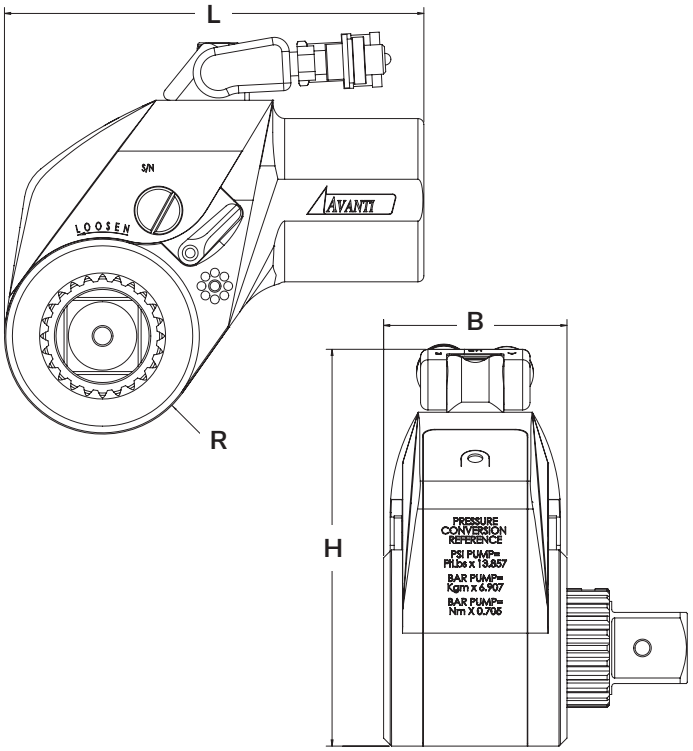

AVANTI | Daten & Fakten

Modell	AVANTI 0.7	AVANTI 1	AVANTI 3	AVANTI 5	AVANTI 8	AVANTI 10	AVANTI 20	AVANTI 35	AVANTI 50	AVANTI 80	AVANTI 130
Drehmoment min [Nm]	153	266	623	1.090	1.559	2.440	3.741	6.649	9.763	16.220	26.292
Drehmoment max [Nm]	1.040	1.741	4.181	7.266	10.519	15.919	24.252	43.149	62.528	116.168	187.764
Höhe (H) [mm]	106	121	157	181	201	225	260	310	353	428	493
Breite (B) [mm]	45	55	74	86	98	110	129	158	179	190	216
Länge (L) [mm]	105	120	156	187	209	234	278	342	395	496	577
Radius (R) [mm]	25	29	39	46	49	57	66	81	100	119	135
Vierkantantrieb [Zoll]	¾	¾	1	1½	1½	1½	2½	2½	2½	3 ½	3 ½
Gewicht [kg]	1,41	2,05	4,3	7,09	9,43	13,27	21,68	37,61	58,05	127,5	265,91

Vierkantantrieb

Präzise Übertragung des Einstell-Drehmoments in die Verschraubung sowie optimierte Einleitung der Montage-Vorspannkraft in die Schraubverbindung dank Reduzierung des Biegemoments.

Aufsteckbare Winkelskala

Mit dieser einfachen Erweiterung kann während des Verschraubungsvorgangs eine Winkelablesung vorgenommen werden.

Schraubmontage-Methoden

Neben dem eigentlichen Anziehen nach Drehmoment können Schraubverbindungen mit dem AVANTI-System auch automatisiert drehmomentgesteuert, drehwinkelüberwacht, nach Drehwinkel oder streckgrenzgesteuert prozesssicher verschraubt werden.

Technische Änderungen vorbehalten. 3D-Modelle in STEP auf Anfrage an info@hytorc.de