HYTORC

LiON GUN X

Die nächste Evolutionsstufe der LiON GUN Serie:
Der LiON GUN X überzeugt mit höherem Drehmoment und einem leistungsstarken 36 V Akku für noch mehr Leistung.

Kompatibel mit der HYTORC Connect App

Mit Digitaldisplay und integrierter Datenerfassung via USB-Kabel und/ oder Bluetooth®

Geräuscharm und vibrationsfrei

Integriertes Drehmoment-Drehwinkel-Anziehverfahren

Ergonomischer Griff

Ausdauernder 36V Lithium-Ionen-Akku

DATENTRANSFER

WASHER-SYSTEM

REAKTIONSARM

HYTORC

Maximale mobile Power

Der HYTORC LiON GUN X ist ein mobiler, geräuscharmer und schlagfreier Drehmomentschrauber mit Grafik-Display und integrierter Datenerfassung. Alle aufgezeichneten Daten können per Bluetooth® oder USB direkt auf PC oder Tablet exportiert und damit dokumentiert werden. Der LiON GUN X liefert präzise, wiederholgenaue Drehmomente und verfügt über eine Drehwinkelfunktion.

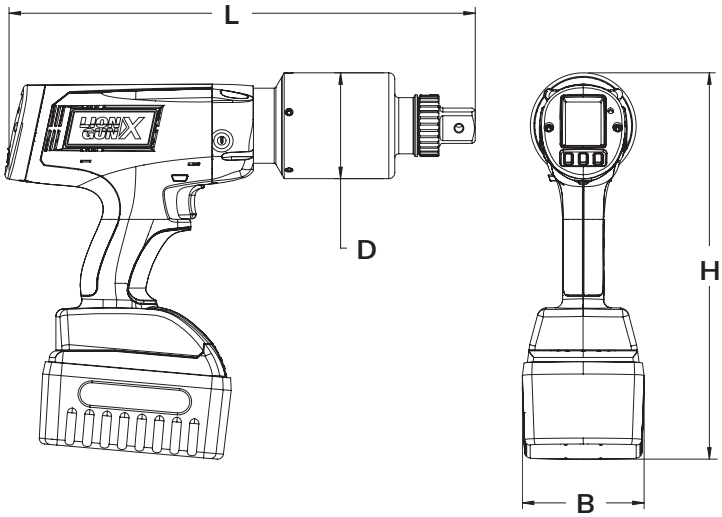

LiON GUN X | Daten & Fakten

Modell	LGX-1000 (mit Bluetooth®)	LGX-1000-U (ohne Bluetooth®)	LGX-3000 (mit Bluetooth®)	LGX-3000-U (ohne Bluetooth®)
Drehmoment min [Nm]	271	271	678	678
Drehmoment max [Nm]	1.356	1.356	4.067	4.067
Höhe (H) [mm]	300	300	305	305
Breite (B) [mm]	97	97	97	97
Länge (L) [mm]	302	302	376	376
Durchmesser (D) [mm]	65	65	85	85
Vierkantantrieb Zoll	3/4	3/4	1	1
Gewicht [kg]	4,35	4,35	7,01	7,01

Optional integrierte Datenaufzeichnung

Die Datenaufzeichnung des LiON GUN X ermöglicht das Protokollieren aller Verschraubungsprojekte. Für eine verbesserte Qualitätskontrolle, Daten-Dokumentation und -Verarbeitung können die Daten auf dem PC oder Tablet gespeichert werden, via USB-Kabel und/oder Bluetooth®.

Mobiles Powerhaus

Die LiON GUN X Akkuschrauber sind ideale Partner für flexibles und mobiles Verschrauben bis 4.067 Nm. Kabellos, kompakt und tragbar ermöglichen sie flexibles Arbeiten in beengten Räumen.

Power für Profis

Das robuste Getriebe des LiON GUN X, angetrieben von einem bürstenlosen Motor, produziert das Drehmoment schneller, gleichmäßiger und zuverlässiger als herkömmliche Werkzeuge.

Technische Änderungen vorbehalten. 3D-Modelle in STEP auf Anfrage an info@hytorc.de