HYTORC

XLCT

Die HYTORC Spezialisten für Sonderlösungen:
Hydraulische Wechselkassetten-Drehmomentschrauber der XLCT-Serie verschrauben von 329 Nm bis 80.130 Nm bei Kassettenschlüsselweiten von 19 mm bis 190 mm.

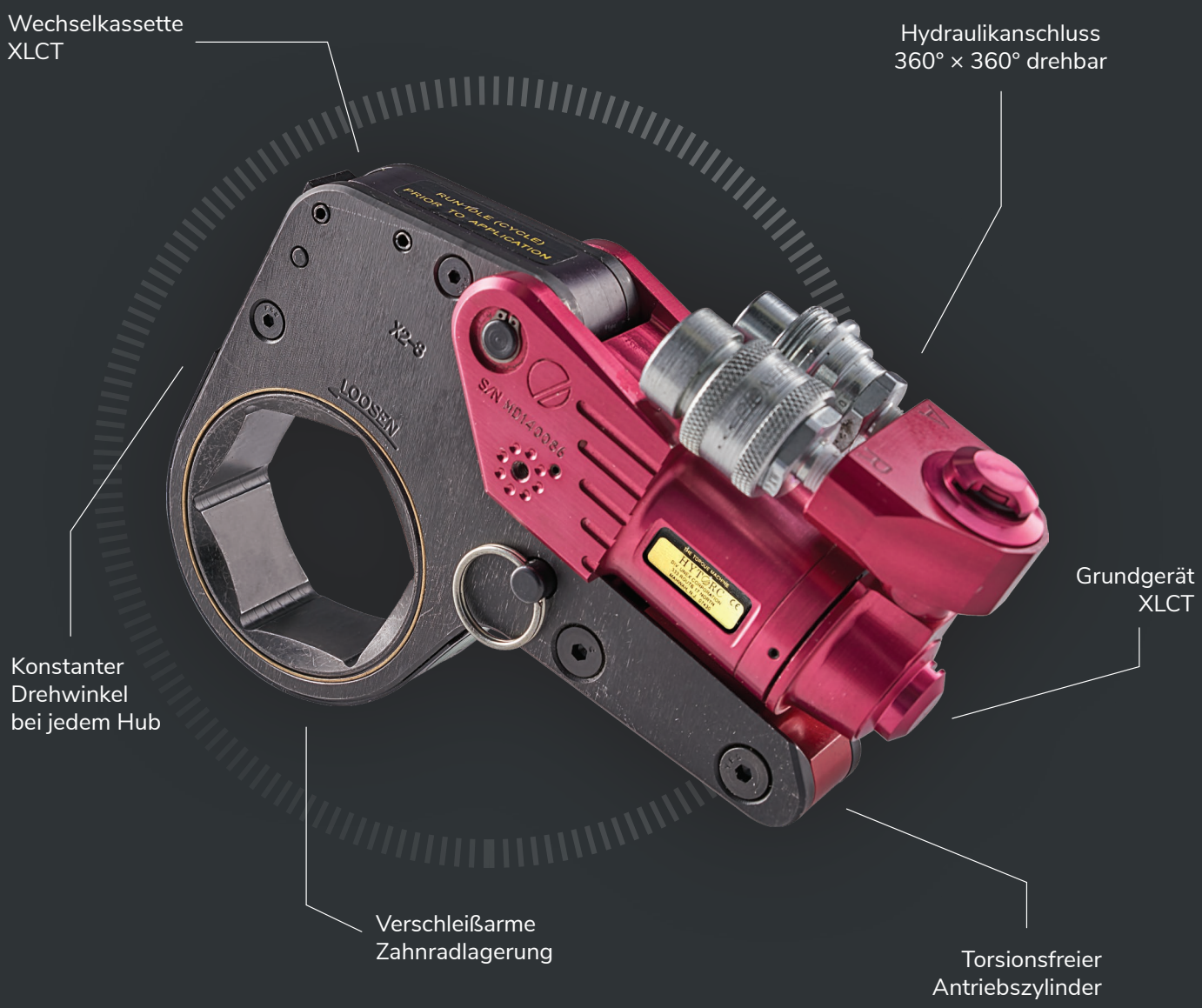

Kompakt, robust, 100.000-fach bewährt

Der HYTORC XLCT hat sich unzählige Male bei Projekten rund um die Welt bewiesen. Bald drei Jahrzehnte steht der Verkaufsschlager von HYTORC schon an der Spitze seiner Klasse. Herausragende Leistungen in allen Disziplinen bilden die solide Basis seines Erfolgs. Der XLCT ist ein universelles Verschraubungswerkzeug für Anwendungen bis 80.130 Nm, das auf Zuverlässigkeit und Langlebigkeit getrimmt ist.

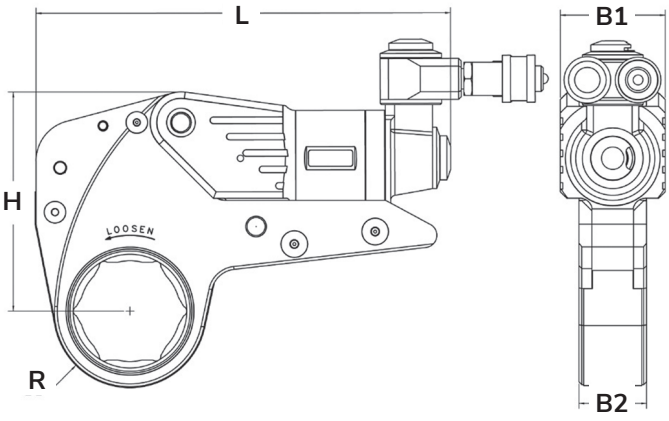

XLCT | Daten & Fakten

Modell	XLCT-2	XLCT-4	XLCT-8	XLCT-14	XLCT-18	XLCT-30	XLCT-45	XLCT-60
Drehmoment min [Nm]	329	786	1.549	2.725	3.782	6.207	9.665	12.020
Drehmoment max [Nm]	2.287	5.226	11.049	18.165	25.892	42.005	66.668	80.130
Höhe (H) [mm]	102	136	170	204	231	272	340	340
Breite (B) [mm]	49	66	82	99	111	131	152	164
Breite 2 (B2) [mm]	32	42	53	64	72	85	100	106
Länge (L) [mm]	186	259	312	371	364	427	536	526
Radius (R) min [mm]	26	34	45	59	67	78	103	122
Radius (R) max [mm]	44,7	58,93	73,41	88,14	98,3	121,92	124	128
Gewicht [kg]	0,93	1,93	3,25	5,14	6,75	10,82	19,50	21,80
Schlüsselweiten (SW) [mm]	19-60	34-80	50-100	70-120	75-145	90-165	100-190	120-190

Flexible Bauweise

Die XLCT-Reihe besteht aus einem Grundgerät und austauschbaren Ringschlüsselkassetten. Egal bei welcher Schlüsselweite – innerhalb eines Modells bleibt die Drehmomentleistung gleich. Das bedeutet keine unterschiedlichen Drehmomenttabellen innerhalb eines Modells abhängig von der Kassettenschlüsselweite.

Arretierungsfreigabe

Torsionsrückhalteklinken-System für konstante Drehwinkel und zur schonenden Entnahme des Werkzeugs vom Schraubfall selbst bei Bolzentorsion.

Multifunktionales Zubehör

Der HYTORC XLCT ist mit austauschbaren Steckmodulen für Sechskant-, Inbus- und Vierkant-Antriebe sowie Gabelschrauber und viele andere Konfigurationen verfügbar und damit prädestiniert für komplexe Verschraubungsprojekte.

Technische Änderungen vorbehalten. 3D-Modelle in STEP auf Anfrage an info@hytorc.de